GRUNDFOS SOLAR

Насосы GRUNDFOS SOLAR являются одноступенчатыми циркуляционными насосами, оснащенными электродвигателем с мокрым ротором. Насос и электродвигатель образуют единый агрегат. Керамические подшипники ротора смазываются перекачиваемой жидкостью.

Назначение

Для циркуляции теплоносителя (воды или гликольсодержащих жидкостей) в солнечных подогревателях систем горячего водоснабжения.

Для систем отопления.

Для систем охлаждения и кондиционирования.

Перекачиваемые жидкости

- Чистые, невязкие, неагрессивные жидкости, не содержащие твердых частиц или волокон.
- Теплоносители, не содержащие минеральных или синтетических масел.
- Водные растворы этилен- или пропиленгликоля со значением кинематической вязкости не выше 2 мм^2 /с.

Электродвигатель

Класс защиты: IP42.

Внешняя защита электродвигателя не требуется.

Температура перекачиваемой жидкости

Тип насоса	Мин. темп-ра	Макс. темп-ра
SOLAR 25-40 SOLAR 25-60 SOLAR 15-80	–10°C	+110°C (кратковр. до +140°C)
SOLAR 25-120	–10°C	+95°C (кратковр. до +110°C)

Температура в помещении

Темп-ра перекачиваемой жидкости, °C	110	105	100	90	80
Макс. темп-ра в помещении, °C	35	55	60	70	80

Максимальное давление в системе

PN 10: 1,0 МПа (10 бар).

Минимальное давление на входе

Чтобы исключить кавитационные шумы и повреждение подшипников насоса при высокой температуре, давление во всасывающем патрубке насоса должно быть выше минимального давления, значения которого указаны в следующей таблице:

Темп-ра перекачиваемой жидкости, °C	< 85	95	110
Мин. давление на входе, м	0.49	0.27	1.08

Внутреннее покрытие корпуса насоса

Покрытие методом катофореза для максимальной защиты от коррозии.

Подключение к внешнему регулятору частоты вращения

При использовании внешнего регулятора частоты вращения необходимо учитывать ограничения пределов регулирования, т.е. частота вращения не должна быть ниже частоты, сответствующей характеристике насоса, обозначенной на графике пунктирной линией.

SOLAR 25-40

1 x 230 В, 50 Гц

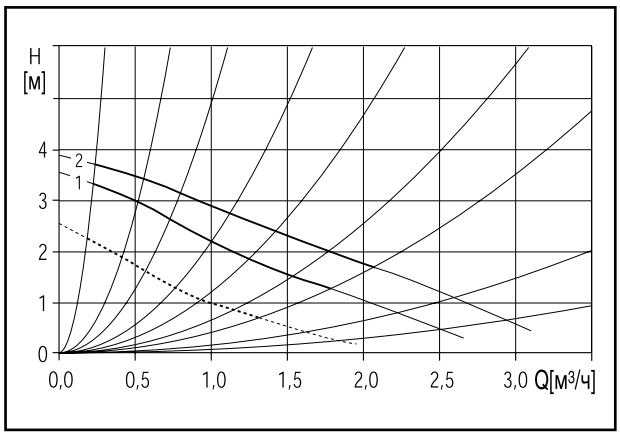

Скорость	P_1 [Вт]	I_n [A]
2	50	0.23
1	40	0.17

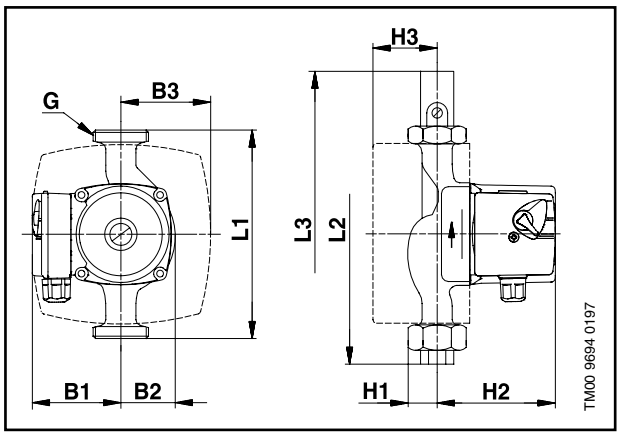

Трубные соединения:	См. "Трубные соединения" на стр. 49
Давление в гидросистеме:	Макс. 10 бар
Температура перекачиваемой жидкости:	От -10°C до +110°C (TF 110)

SOLAR 25-60

1 x 230 В, 50 Гц

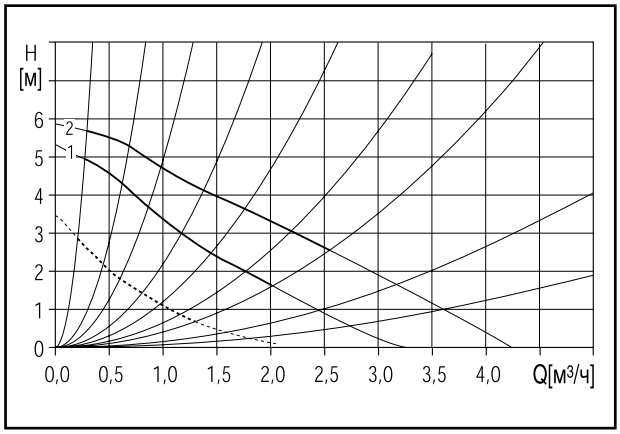

Скорость	P_1 [Вт]	I_n [A]
2	80	0.35
1	65	0.28

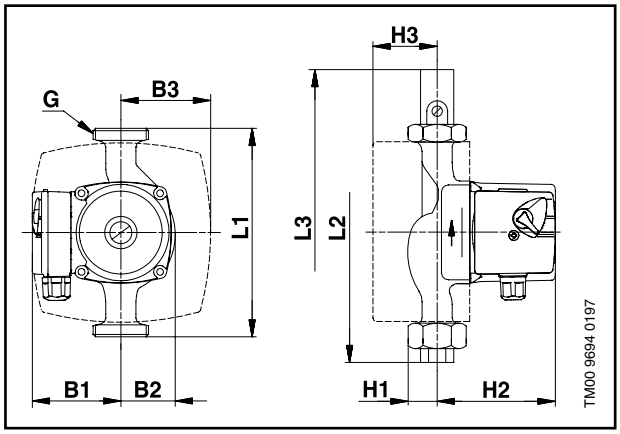

Трубные соединения:	См. "Трубные соединения" на стр. 49
Давление в гидросистеме:	Макс. 10 бар
Температура перекачиваемой жидкости:	От -10°C до +110°C (TF 110)

SOLAR 15-80

1 x 230 В, 50 Гц

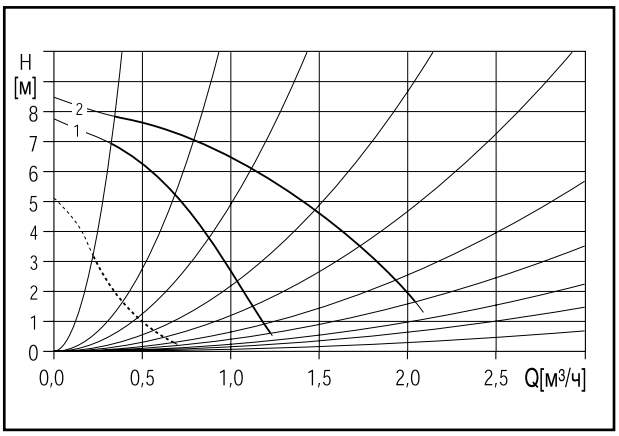

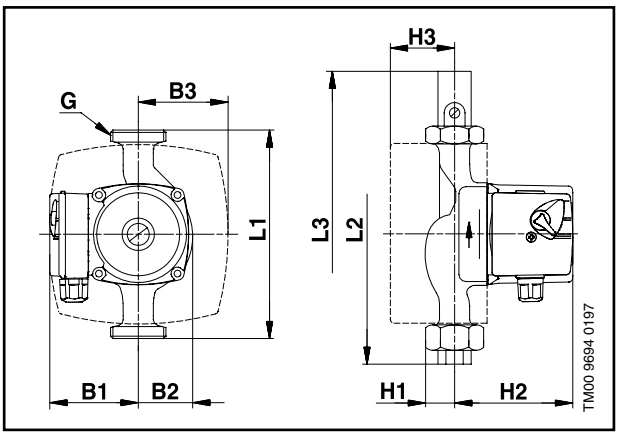

Скорость	P_1 [Вт]	I_n [A]
2	120	0.52
1	180	0.40

Трубные соединения:	См. "Трубные соединения" на стр. 49
Давление в гидросистеме:	Макс. 10 бар
Температура перекачиваемой жидкости:	От -10°C до +110°C (TF 110)

1

SOLAR 25-120

1 x 230 В, 50 Гц

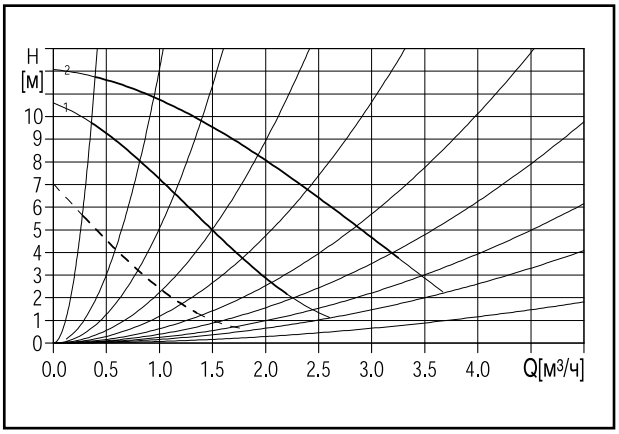

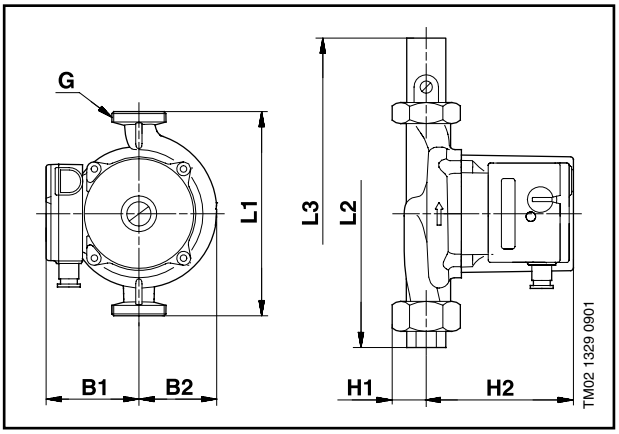

Скорость	P_1 [Вт]	I_n [A]
2	235	1.01
1	180	0.79

Трубные соединения:	См. "Трубные соединения" на стр. 49
Давление в гидросистеме:	Макс. 10 бар
Температура перекачиваемой жидкости:	От -10°C до +110°C (TF 110)