# BCH
## 80-120-160

ВОДОНАГРЕВАТЕЛЬ КОСВЕННОГО НАГРЕВА ДЛЯ НАСТЕННОГО И НАПОЛЬНОГО МОНТАЖА С ВОЗМОЖНОСТЬЮ ПОДКЛЮЧЕНИЯ К ГАЗОВЫМ ОТОПИТЕЛЬНЫМ КОТЛАМ

СТАЛЬНОЙ БАК С ЭМАЛЕВЫМ ПОКРЫТИЕМ | IPX1 | ПЕНОПОЛИ-УРЕТАНОВЫЙ УТЕПЛИТЕЛЬ

- УДОБСТВО МОНТАЖА С ЛЮБЫМ НАСТЕННЫМ КОТЛОМ БЛАГОДАРЯ ВЫВОДАМ ГИДРАВЛИЧЕСКИХ ПРИСОЕДИНЕНИЙ НА ВЕРХНЮЮ КРЫШКУ БОЙЛЕРА
- ОПТИМИЗИРОВАННАЯ ФОРМА СПИРАЛЬНОГО ТЕПЛООБМЕННИКА ДЛЯ ПОЛНОГО ПРОГРЕВА ОБЪЕМА БОЙЛЕРА И ДЛЯ УМЕНЬШЕНИЯ ОБРАЗОВАНИЯ НАКИПИ
- ВЫСОКОЭФФЕКТИВНЫЙ ТЕПЛООБМЕННИК С ОПТИМАЛЬНОЙ ТЕПЛОВОЙ МОЩНОСТЬЮ
- ЗАЩИТА БАКА ОТ КОРРОЗИИ С ПОМОЩЬЮ МАГНИЕВОГО АНОДА И АКТИВНОЙ ФУНКЦИИ PROTECH
- НАПОЛЬНЫЙ ИЛИ НАСТЕННЫЙ МОНТАЖ

***Подключается к настенным отопительным котлам***

## Технические характеристики / Габаритные размеры

| Модель | | BCH 80 L | BCH 120 L | BCH 160 L |
|---|---|---|---|---|
| Объем внутреннего бака водонагревателя | л | 80 | 120 | 160 |
| Площадь поверхности теплообменника | $м^2$ | 0,5 | 0,7 | 0,7 |
| Максимальная потребляемая тепловая мощность | кВт | 21,3 | 25 | 25 |
| Время нагрева | мин | 17 | 21 | 29 |
| Производительность контура ГВС | | | | |
| ΔT=30°C | л/час | 611 | 717 | 717 |
| ΔT=45°C | л/час | 407 | 478 | 478 |
| Гидравлическое сопротивление теплообменника | мбар | 30 | 40 | 40 |
| Максимальное рабочее давление в теплообменнике | бар | 7 | 7 | 7 |
| Тепловые потери | кВт ч/24ч | 1,3 | 1,4 | 1,6 |
| Теплопередача | ватт час/ л кДж | 0,34 | 0,25 | 0,21 |
| Максимальная рабочая температура | °C | 90 | 90 | 90 |
| Масса нетто | кг | 45 | 52 | 60 |

| | BCH 80 L | BCH 120 L | BCH 160 L |
|---|---|---|---|
| a | 560 | 560 | 560 |
| b | 670 | 880 | 1090 |
| c | 757 | 967 | 1177 |
| d | 535 | 745 | 955 |
| e | 500 | 500 | 500 |
| f | 778 | 988 | 1198 |
| g | 690 | 900 | 1110 |
| h | 417,5 | 627,5 | 827,5 |
| i | 155 | 365 | 565 |
| j | 262,5 | 262,5 | 262,5 |
| k | 198 | 198 | 198 |
| l | 145 | 145 | 145 |
| m | 572 | 572 | 572 |

| Модель | BCH 80 L | BCH 120 L | BCH 160 L |
|---|---|---|---|
| КОД* | 3070070 | 3070037 | 3070038 |

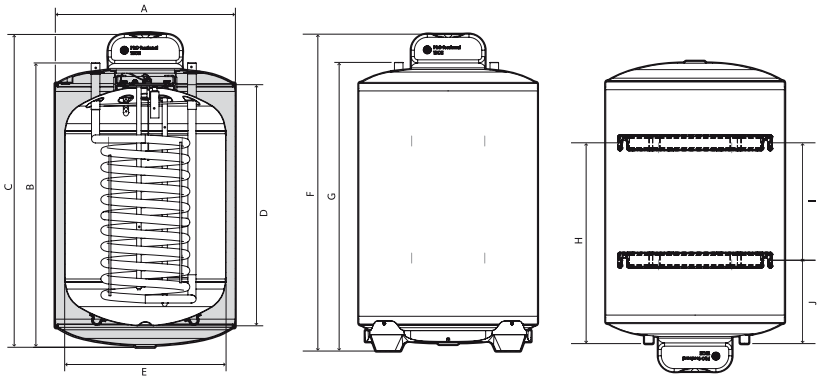


* обязательные аксессуары: для настенного монтажа 3078019, для напольного монтажа 3078020